EXEMPLE DE RACCORDEMENT POUR MACHINES A BOIS

Hauteur collecteur = 3.50 m) sont à prévoir en plus capots machines + supports tuyauteries

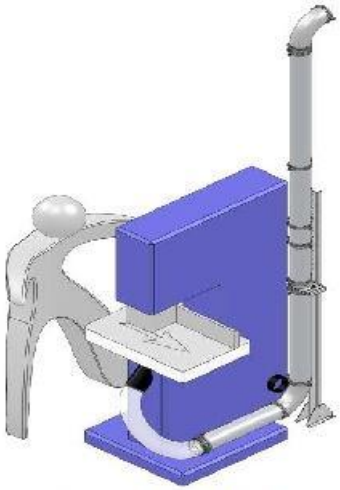

Scie à ruban Ø 120

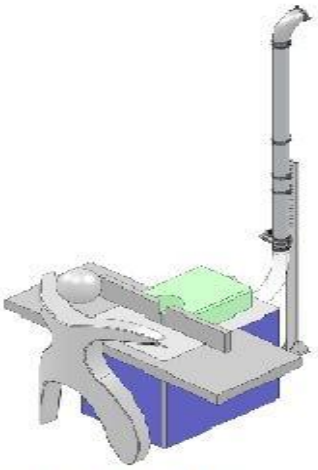

Toupie Ø 120

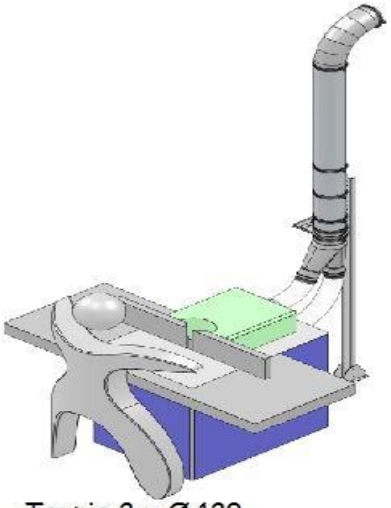

Toupie 2 x Ø 120

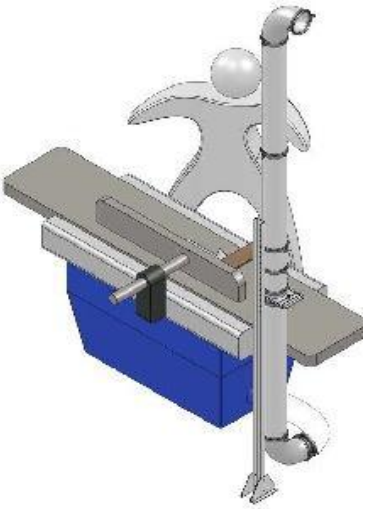

Dégau Ø 150

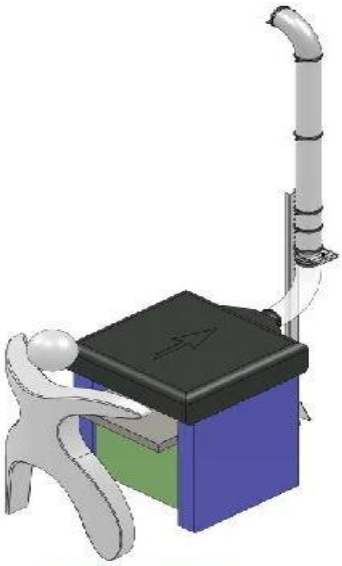

Rabot Ø 150

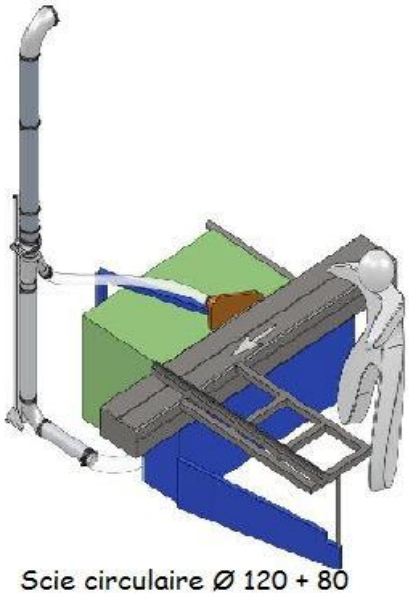

Scie circulaire Ø 120 + 80

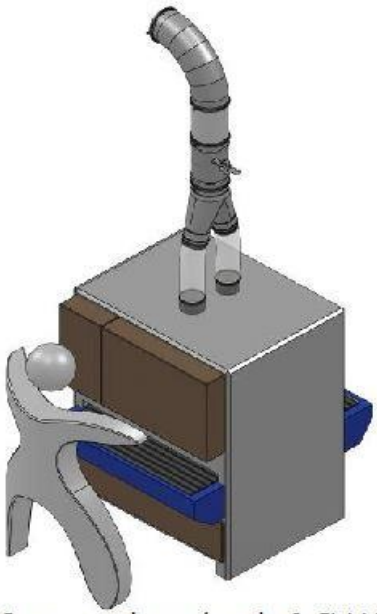

Ponçeuse large bande 2 Ø 160

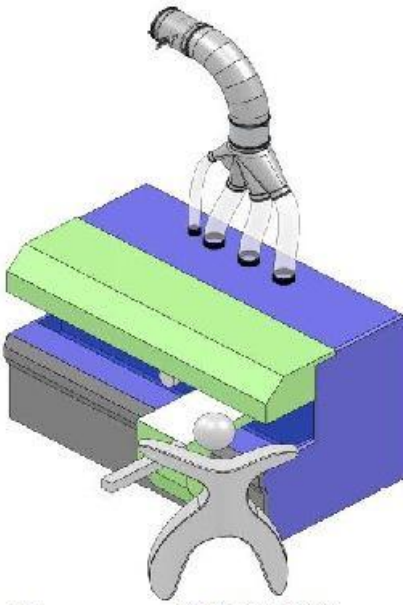

Tenonneuse 3 Ø 150+120

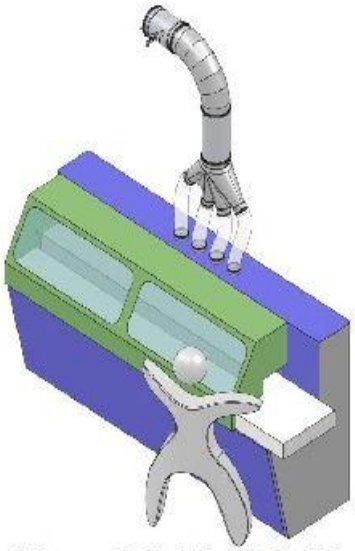

4 faces 2 Ø 150 + 2 Ø 120